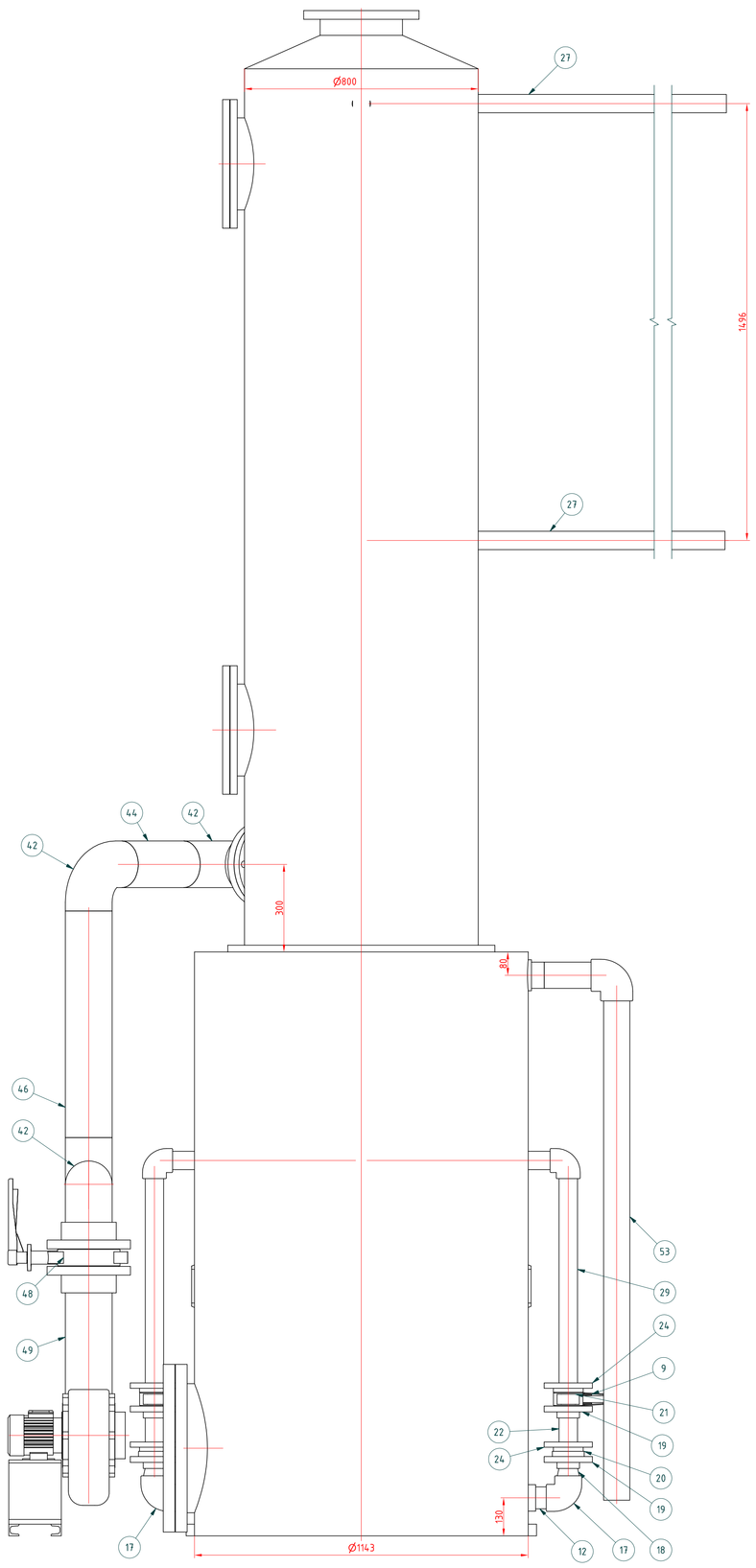

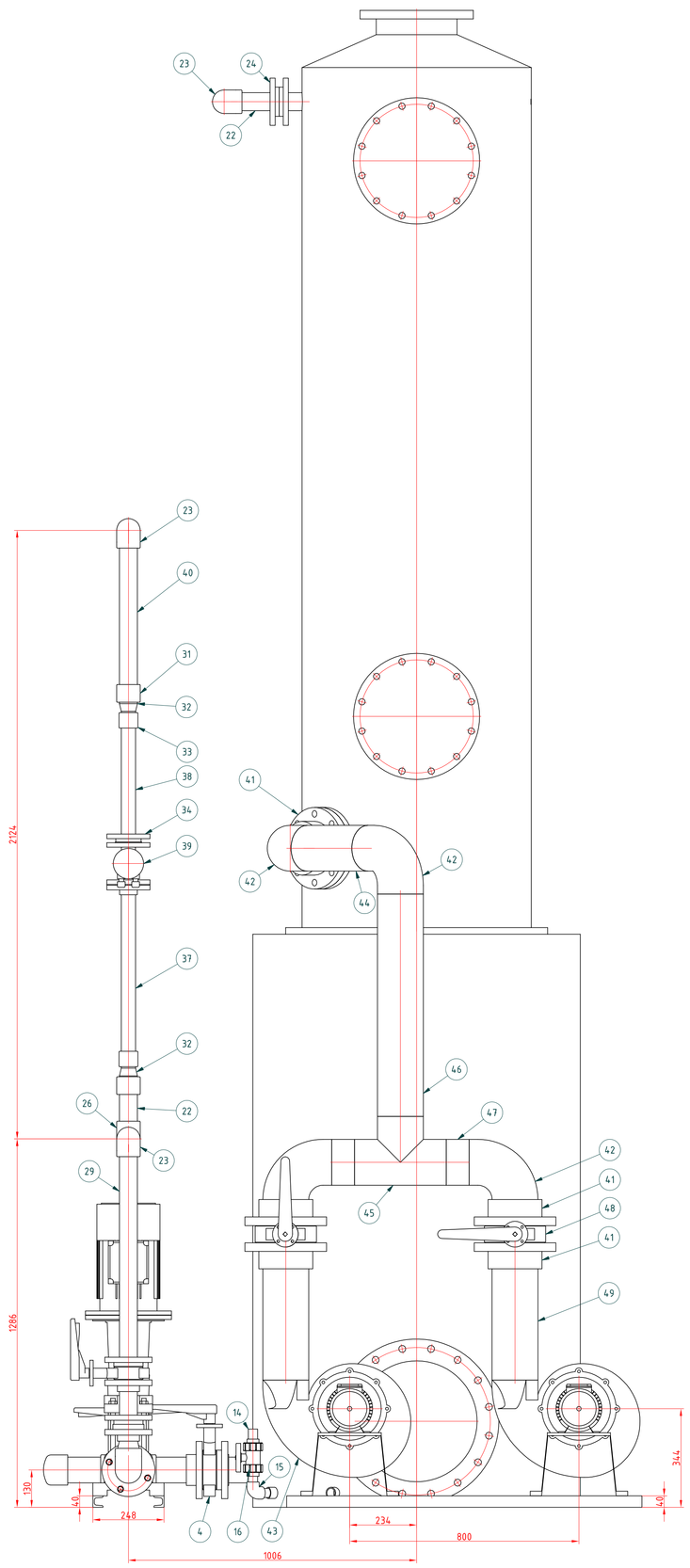

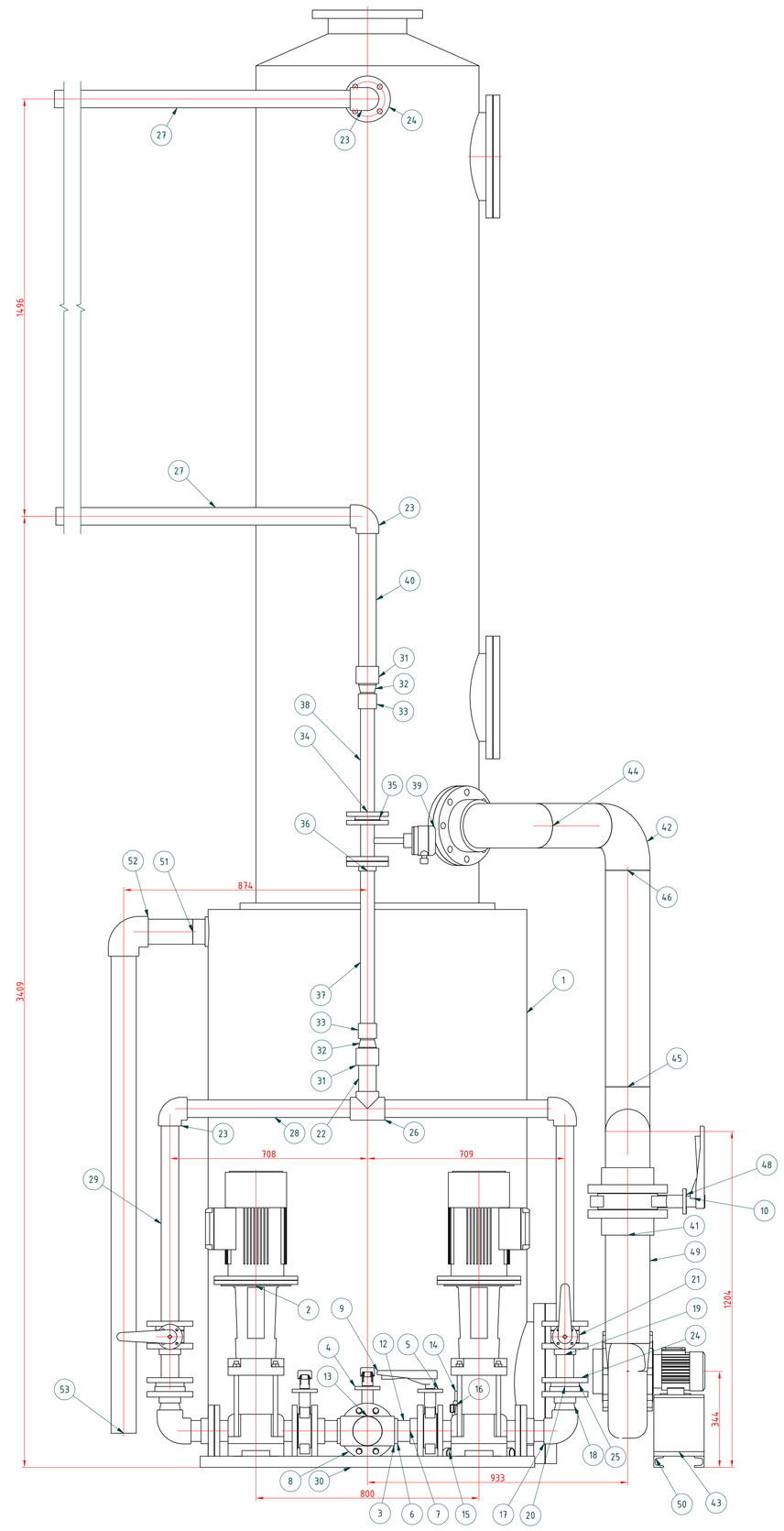

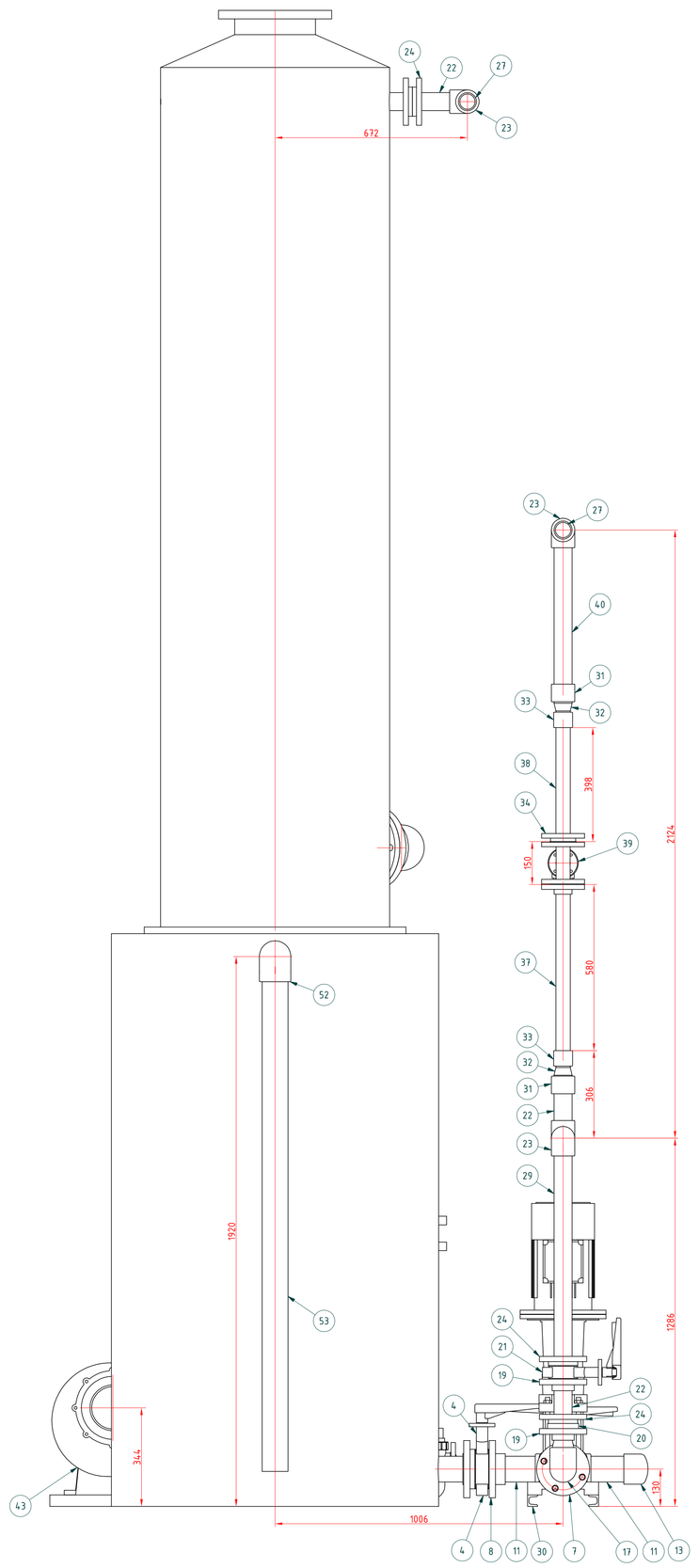

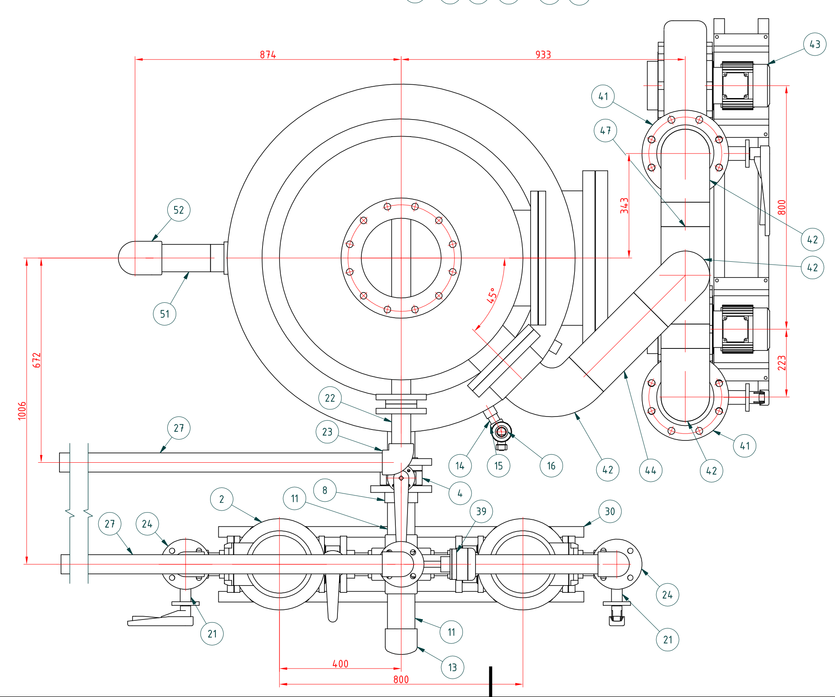

KUSOVNÍK				
POZICE	POČET KS	NÁZOV	ROZMER	POPIS
37	1	DIN 8062 Trubka 50 x 3.7 - 600	600 mm	Trubka
38	1	DIN 8062 Trubka 50 x 3.7 - 400	400 mm	Trubka
39	1	Krohne meranie prietoku		
40	1	DIN 8062 Trubka 63 x 4.7 - 520	520 mm	Trubka
41	5	Príruba na lepenie PVC-U-160		
42	4	PVC koleno 90 -160		
43	2	Ventilátor SEAT 20		
44	1	DIN 8062 Trubka 160 x 11.9 - 300	300 mm	Trubka
45	1	PVC T kus-160		
46	1	DIN 8062 Trubka 160 x 11.9 - 776	776 mm	Trubka
47	2	DIN 8062 Trubka 160 x 11.9 - 80	80 mm	Trubka
48	2	Uzatvaracia klapka Typ D1 150		klapka
49	2	DIN 8062 Trubka 160 x 11.9 - 474	474 mm	Trubka
50	2	DIN1026 - U 40 - 1240		U-Profil
51	1	DIN 8062 Trubka 90 x 6.7 - 200	200 mm	Trubka
52	1	PVC koleno 90 lep-90		
53	1	DIN 8062 Trubka 90 x 6.7 - 1750	1750 mm	Trubka

KUSOVNÍK				
POZICE	POČET KS	NÁZOV	ROZMER	POPIS
19	4	Príruba na lepenie PVC-U-63		
20	2	Medzipríruba zpatna PVC-U klapka 50		Ebro TYP RSK
21	2	Uzatvaracia klapka Typ D1 50		klapka
22	4	DIN 8062 Trubka 63 x 4.7 - 150	150 mm	Trubka
23	4	PVC koleno 90 lep-63		
24	5	Točivá príruba pre PVC potrubia-63		
25	5	PVC hrdlo pre točivú prírubu-63		
26	1	PVC T kus lep-63		
27	2	DIN 8062 Trubka 63 x 4.7 - 2060	2060 mm	Trubka
28	2	DIN 8062 Trubka 63 x 4.7 - 645	645 mm	Trubka
29	2	DIN 8062 Trubka 63 x 4.7 - 757	757 mm	Trubka
30	2	DIN1026 - U 40 - 1200		U-Profil
31	2	PVC spojka lep-63		
32	2	PVC redukcia 63-50		
33	2	PVC spojka lep-50		
34	1	Točivá príruba pre PVC-U potrubia-50		
35	1	PVC hrdlo pre točivú prírubu-50		
36	1	Príruba na lepenie PVC-U-50		

KUSOVNÍK				
POZICE	POČET KS	NÁZOV	ROZMER	POPIS
1	1	Odplyňovacia kolóna		
2	2	Čerpadlo dekarbo. CRN 15-6 -DN65 Pn16		
3	1	PVC Kr12-d 90		
4	1	Uzatvaracia klapka Typ D1 80		klapka
5	2	Uzatvaracia klapka Typ D1 65		klapka
6	2	PVC reduk.vsuvka odstupňovaná-d 63/90 Pn16		
7	4	Príruba na lepenie PVC-U-75		
8	1	Príruba na lepenie PVC-U-90		
9	4	Páka PP klapky Dn65-01		
10	3	Páka PP klapky Dn100		
11	2	DIN 8062 Trubka 90 x 6.7 - 190	190 mm	Trubka
12	4	DIN 8062 Trubka 75 x 5.6 - 115	115 mm	Trubka
13	1	koncovka-trškové dno-90		
14	3	DIN 8062 Trubka 32 x 2.4 - 50	50 mm	Trubka
15	1	PVC koleno 90 lep-32		
16	1	PVC ručný ventil 32		guľa PTFE
17	2	PVC koleno 90 lep-75		
18	2	PVC redukcia 75-63		

TÁTO DOKUMENTÁCIA JE DUŠEVNÝM MAJETKOM J-KOPA spol. s r.o. A EXPRO spol. s r.o.
ŽIADNA ČASŤ TEJTO DOKUMENTÁCIE NESMIE BYŤ REPRODUKOVANÁ ALEBO POUŽITÁ BEZ JEJ PÍSOMNÉHO POVOLENIA

	MENO/NAME:	PODPIS/SIGNATURE:	DÁTUM/DATE:
VYPRACOVAL/DESIGNED:	Ing.Lenčéš,Ing.Gúzon		09/2011
KONTROLOVAL/CHECKED:	DIPL.ING. J.GUZON		09/2011
ZODP. PROJEKTANT/APPROVED:	DIPL.ING. J.GUZON		
HLAVNÝ PROJEKTA/PROJECT LEADER:	DIPL.ING. J.KRUMPEľ		09/2011
MANAŽÉR PROJEKTU/ PROJECT MANAGER:	DIPL.ING. M.STRÍKORA		09/2011

PROJEKTANT/DESIGNER:
J-KOPA s.r.o.
Pod Lesom 1, 821 03 Bratislava
tel./fax: +421 (2) 44 45 11 00
e-mail: jkopa@stonline.sk

EXPRO s.r.o.
P.O.BOX 13, 821 03 DOLA (ююй DUSLA)
tel./fax: +421 (2) 44 25 00 00
e-mail: expro@stonline.sk

ZAKLIAMF PARTNER/CONTRACTOR:
BRATISLAVSKÁ TEPLÁRENSKÁ, a.s.
BAKALÁSKA 21/A
829 05 BRATISLAVA

NÁZOV STAVBY/NAME OF BUILDING:
REKONŠTRUKCIA CHEMICKEJ ÚPRAVNE VODY V TEPLÁRNI ZÁPAD

ČASŤ/PART:
PS.01 CHEMICKÁ ÚPRAVŇA VODY
DPS.01.2 STROJNOTECHNOLOGICKÁ ČASŤ –NOVÁ CHUV

ZAKAZKA Č./PROJECT NO.:	JK.2011.07
ČÍSLO PRÍLOHY/ANNEX:	06
STUPEŇ PD/DOC. TYPE:	ZP
FORMÁT/SIZE:	A0–16xA4

NÁZOV VÝKRESU/DESCRIPTION:
POTRUBNÉ DISPOZÍCIE
ZAPOJENIE ODPLYŇOVACEJ KOLÓNY
E004,T003,P006,V005

ARCHIVNE ČÍSLO/ARCHIVE NO.:	MERITKO/SCALE:
JK.11.DPS.01.2.36	1:10

MERNA JEDNOTKA/UNIT: mm

ALL RIGHTS TO THIS TECHNICAL DOCUMENT EXCLUSIVELY BELONG TO J-KOPA LTD. THIS TECHNICAL DOCUMENT MUST NOT BE COPIED, REPRODUCED OR OTHERWISE PROVIDED TO THIRD PARTIES WITHOUT EXPLICIT AGREEMENT OF THE OWNER.

REKONŠTRUKCIA CHUV TEPLÁRNE

expro "A-A0-1180x840-16xA4.DWG"